ЛИМЦ.60148.12.002.030

√ Ra 12,5 (√)

Перв. примен.

ЛИМЦ.60148.12.002.000

Справ. №

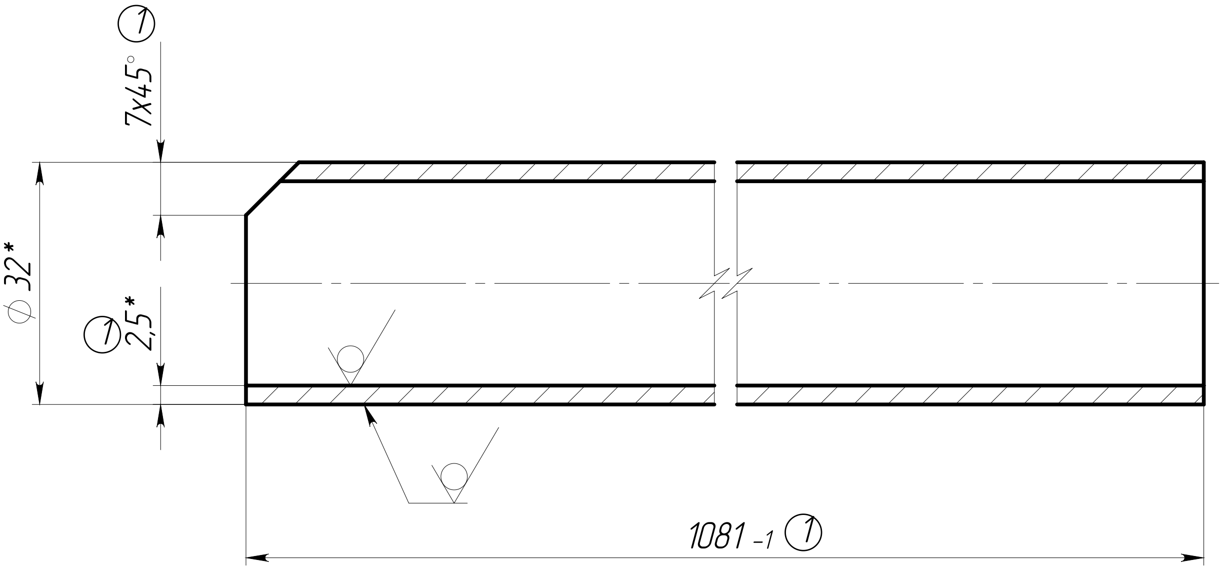

① 1. ăÑǹæåĜǫǯǼåǐ ǱǫǶǯǷǫ ǶǫǼǯǺǱǫǵǫ Ƿǫ сталь AISI 316.
2. *ŭǫǱǶǯǺè ǯǵǐ åǹǺǫǫÑĜ.
3. ūǫǺĜǱǺÑǫǫǼǼ ÑǫÑǱǷǫäǯǷǱǯ äǯǺǼǯǰǫ.
① 4. Общие допуски по ГОСТ 30893.2 – mK.
① 5. úåǼǺèǯ ĜǺÑǶĜǱ ǹǺǱǼæǹǱǼǼ.

Подп. и дата

Инв. № дубл.

Взам. инв. №

Подп. и дата

Инв. № подл.

1	Зам.	ЛИМЦ.60148.37ИИ	Быков	01.04.26
Изм.	Лист	№ докум.	Подп.	Дата
Разраб.		Быков	Быков	11.03.26
Пров.		Лаптев		
Т. контр.		Волков		
Н. контр.		Ванина		
Утв.		Соломатин		

ЛИМЦ.60148.12.002.030

Стойка

Лит.	Масса	Масштаб
	2.00 ①	1:1

Лист
Листов 1

Труба 32х2,5–03Х17Н14М3
ГОСТ 9941–2022 ①

АО "БТ"

Шифр:
Копировал
Формат А4